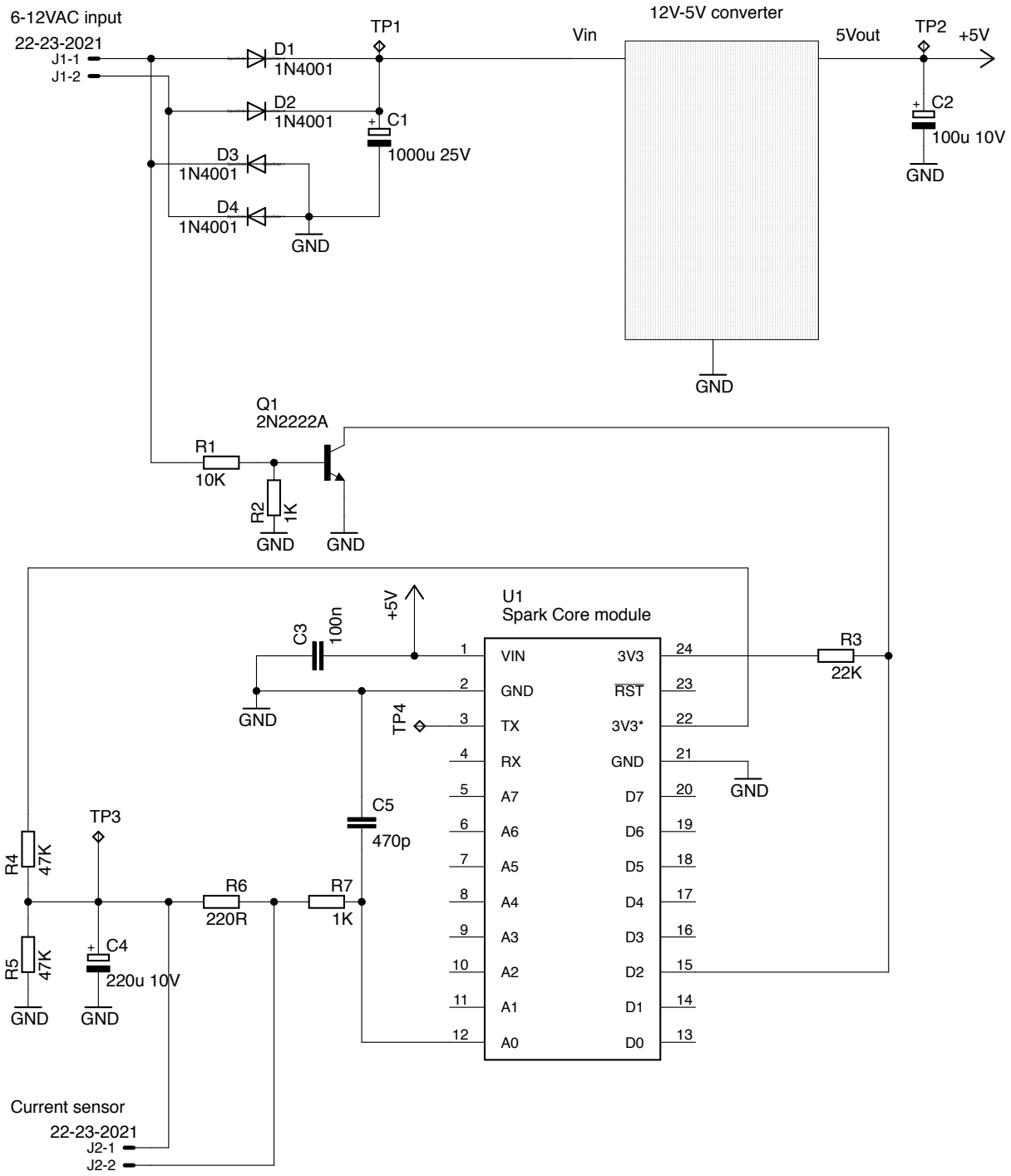
6-12VAC input
22-23-2021
J1-1
J1-2
D1
1N4001
D2
1N4001
D3
1N4001
D4
1N4001
TP1
C1
1000u 25V
GND
Vin
12V-5V converter
5Vout
TP2
+5V
C2
100u 10V
GND
GND
Q1
2N2222A
R1
10K
R2
1K
GND
GND
U1
Spark Core module
C3
100n
+5V
GND
TP4
C5
470p
R3
22K
GND
TP3
R4
47K
R5
47K
R6
220R
R7
1K
C4
220u 10V
GND
GND
VIN
GND
TX
RX
A7
A6
A5
A4
A3
A2
A1
A0
3V3
RST
3V3*
GND
D7
D6
D5
D4
D3
D2
D1
D0
Current sensor
22-23-2021
J2-1
J2-2