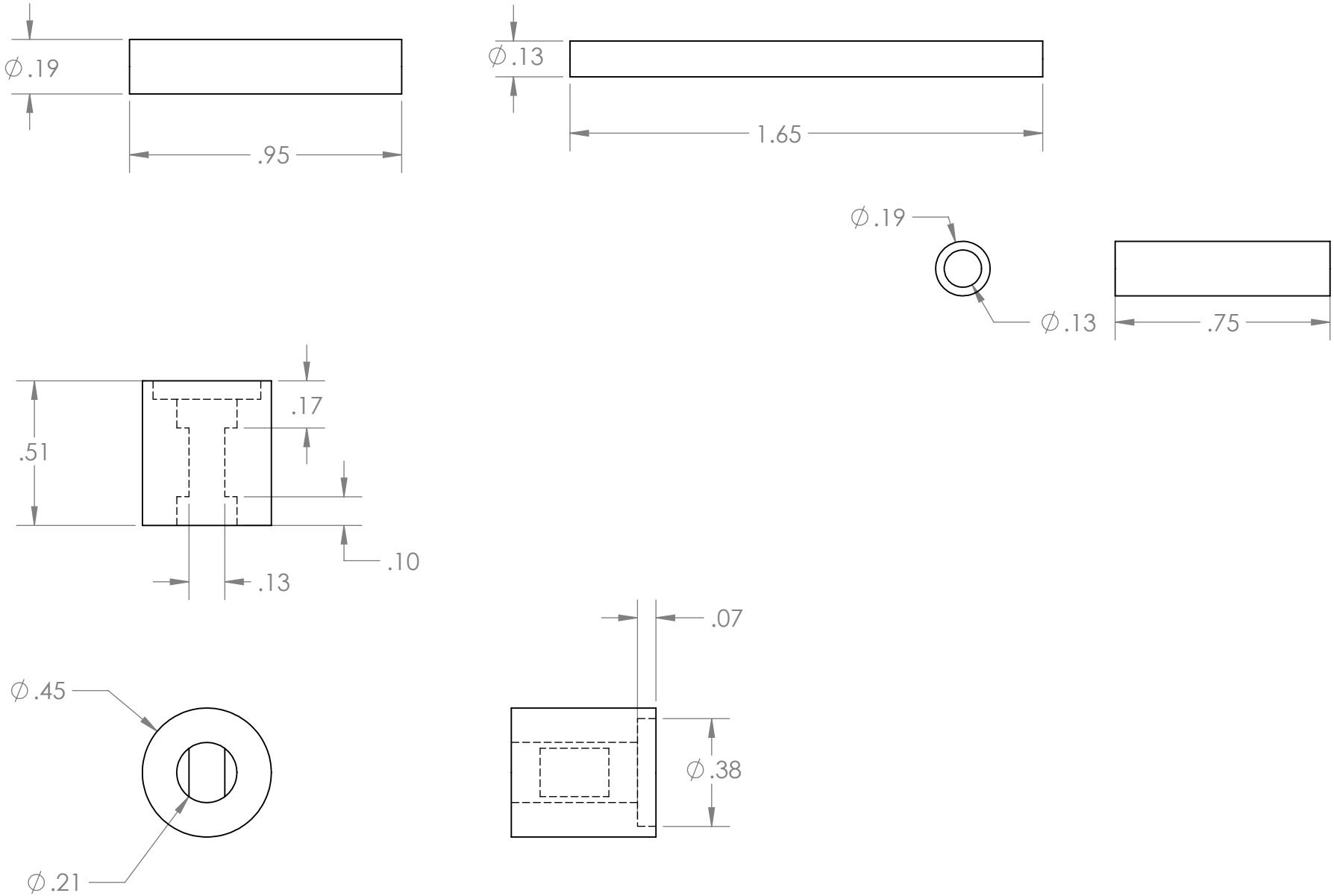
∅.19
.95
∅.13
1.65
∅.19
∅.13
.75
.17
.51
.10
.13
.07
∅.45
∅.38
∅.21