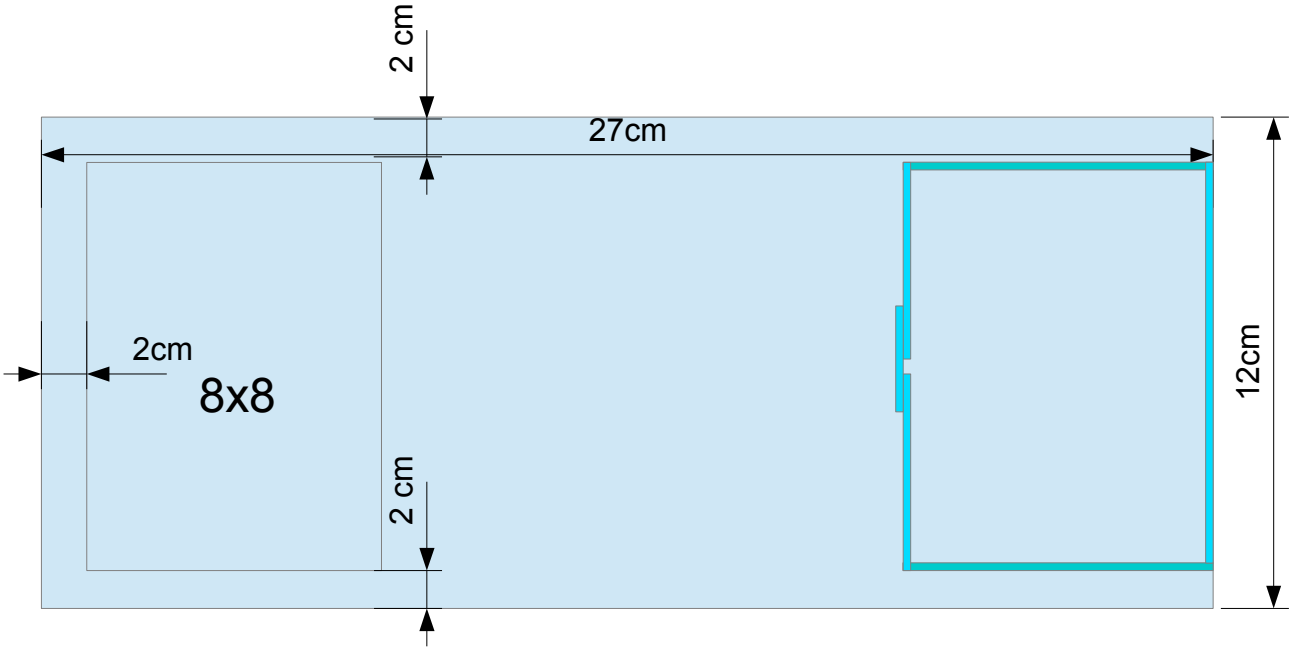
2 cm
27cm
2cm
8x8
2 cm
12cm

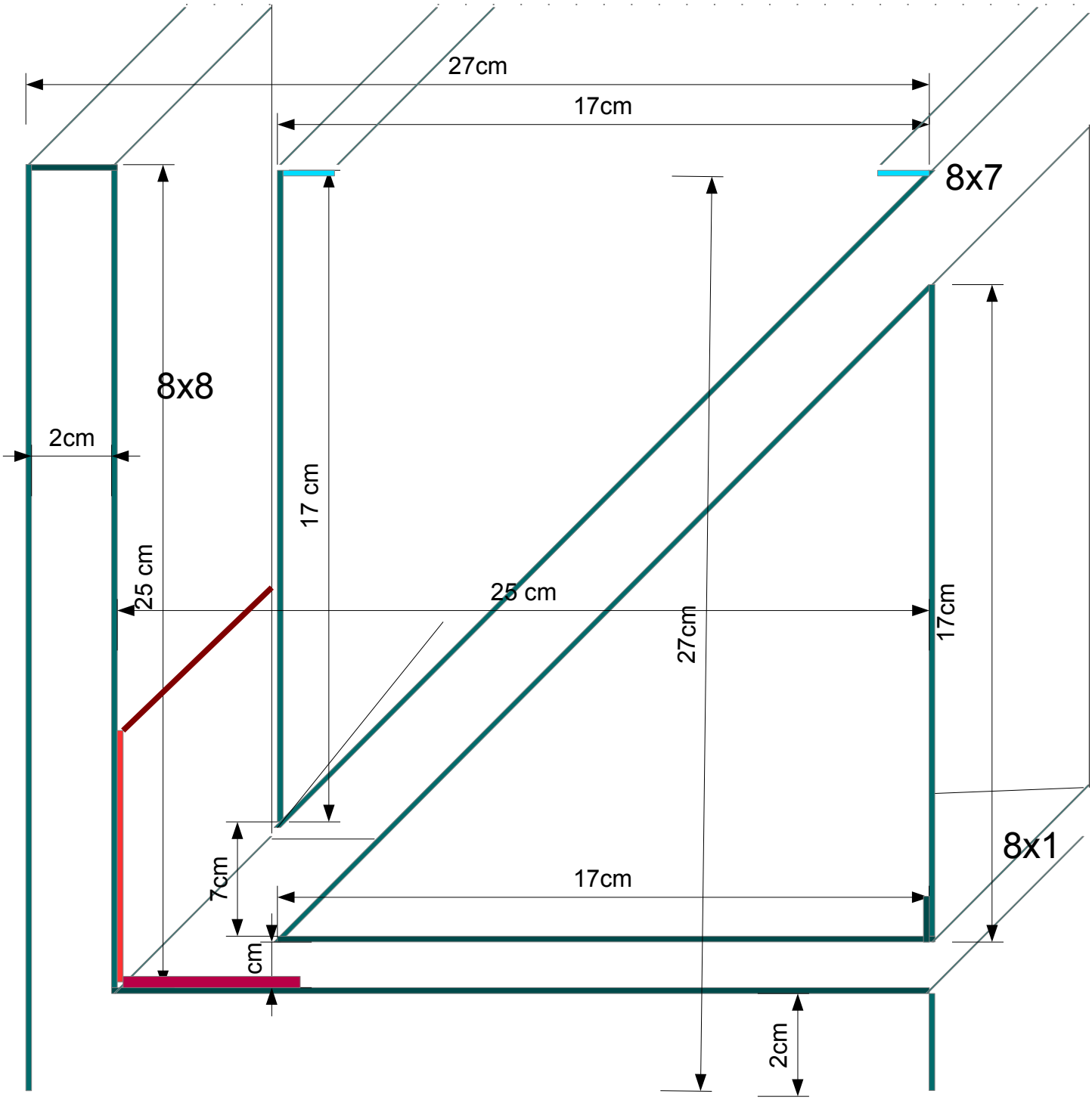
27cm
17cm
8x7
8x8
2cm
17 cm
25 cm
25 cm
27cm
17cm
8x1
7cm
17cm
cm
2cm