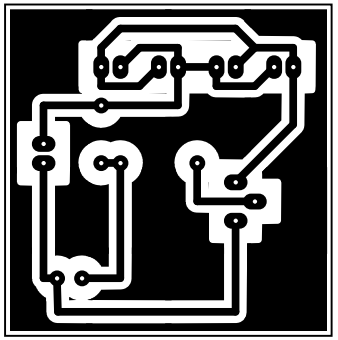

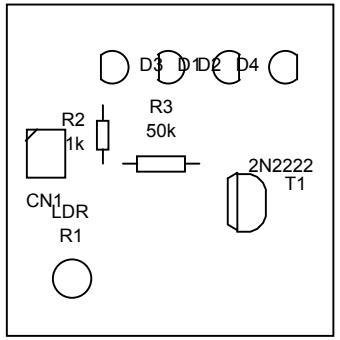
D3
D1
D2
D4
R3
50k
R2
1k
2N2222
T1
CN1
LDR
R1

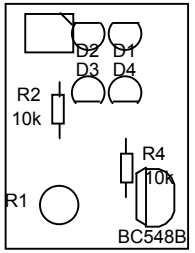
D2
D1
D3
D4
R2
10k
R4
10k
R1
BC548B

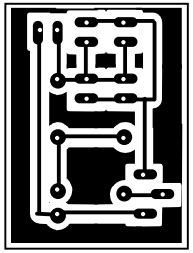

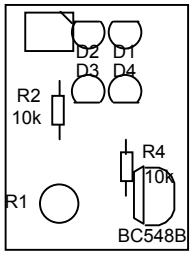
D2
D1
D3
D4
R2
10k
R4
10k
R1
BC548B

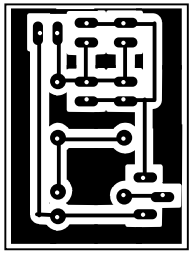

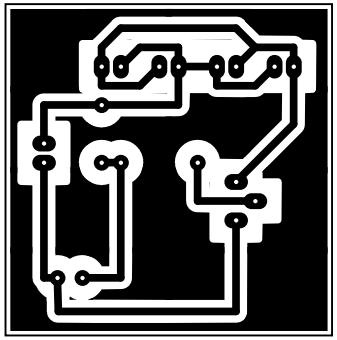

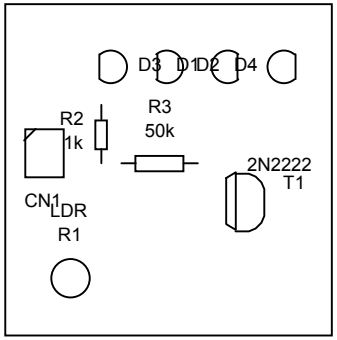
D3
D1
D2
D4
R3
50k
R2
1k
2N2222
T1
CN1
LDR
R1