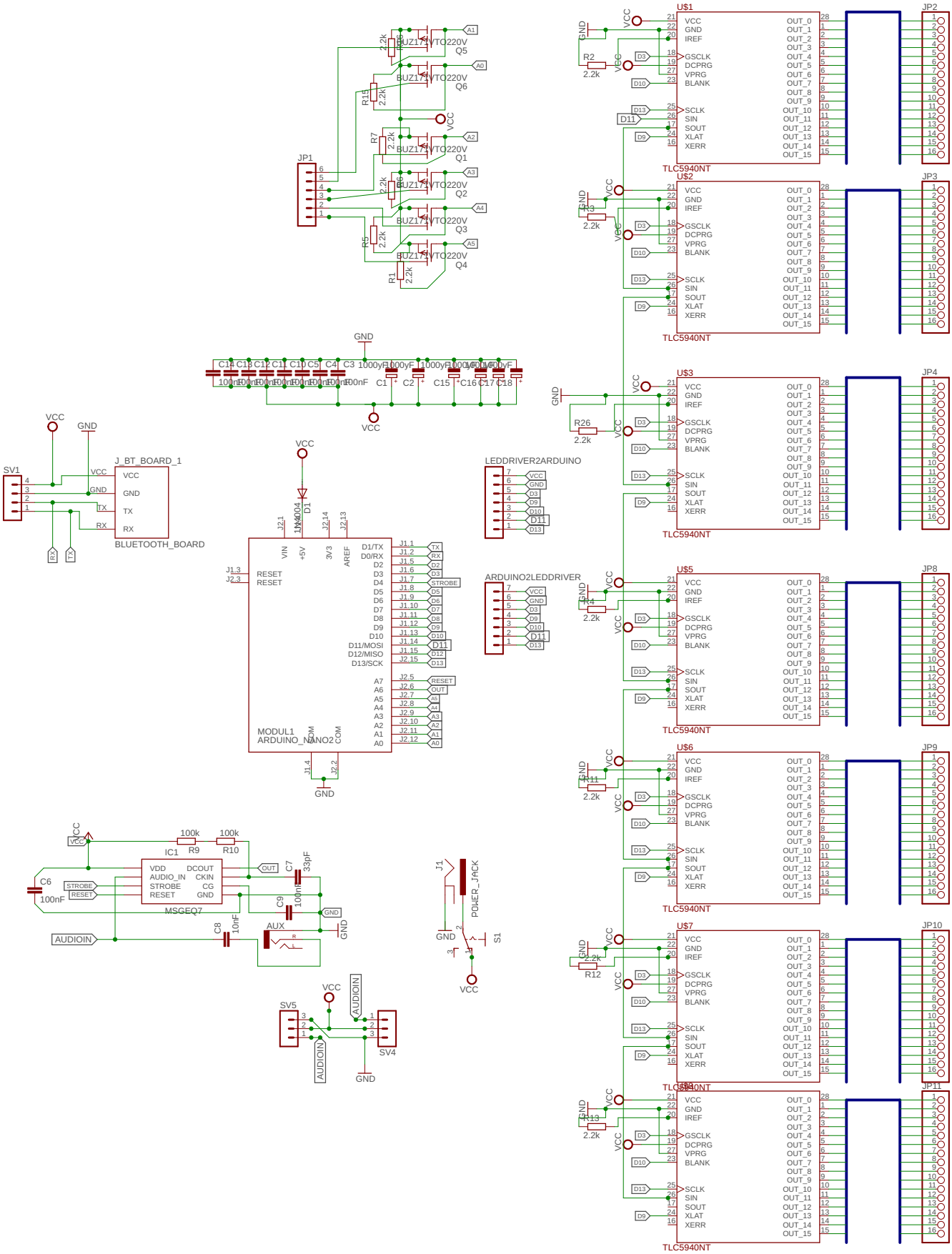
JP1
BUZ171VTO220V Q1
BUZ171VTO220V Q2
BUZ171VTO220V Q3
BUZ171VTO220V Q4
BUZ171VTO220V Q5
BUZ171VTO220V Q6
R1 2.2k
R5 2.2k
R7 2.2k
R15 2.2k
R16 2.2k
A0
A1
A2
A3
A4
A5
VCC
GND
C1 1000yF
C2 1000yF
C3 1000yF
C15 1000yF
C16 1000yF
C17 1000yF
C18 1000yF
C4 100nF
C5 100nF
C10 100nF
C11 100nF
C12 100nF
C13 100nF
C14 100nF
SV1
J_BT_BOARD_1
VCC
GND
TX
RX
BLUETOOTH_BOARD
D1 1N4004
J2.1
J2.14
J2.13
VIN
+5V
3V3
AREF
RESET
D1/TX
D0/RX
D2
D3
D4
D5
D6
D7
D8
D9
D10
D11/MOSI
D12/MISO
D13/SCK
A7
A6
A5
A4
A3
A2
A1
A0
STROBE
OUT
MODUL1
ARDUINO_NANO2
J1.4
J2.2
LEDDRIVER2ARDUINO
ARDUINO2LEDDRIVER
U$1
U$2
U$3
U$5
U$6
U$7
U$8
TLC5940NT
VCC
GND
IREF
GSCLK
DCPRG
VPRG
BLANK
SCLK
SIN
SOUT
XLAT
XERR
OUT_0
OUT_1
OUT_2
OUT_3
OUT_4
OUT_5
OUT_6
OUT_7
OUT_8
OUT_9
OUT_10
OUT_11
OUT_12
OUT_13
OUT_14
OUT_15
R2 2.2k
R3 2.2k
R26 2.2k
R4 2.2k
R11 2.2k
R12 2.2k
R13 2.2k
JP2
JP3
JP4
JP8
JP9
JP10
JP11
IC1
MSGEQ7
VDD
AUDIO_IN
STROBE
RESET
DCOUT
CKIN
CG
GND
R9 100k
R10 100k
C6 100nF
C7 33pF
C8 10nF
C9 100nF
AUDIOIN
AUX
J1
POWER_JACK
S1
SV5
SV4