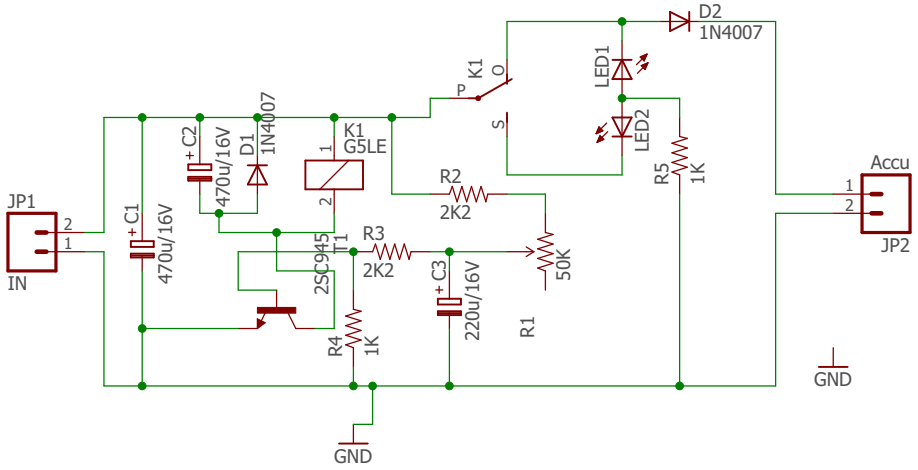
D2
1N4007
K1
P
O
S
LED1
LED2
R5
1K
Accu
1
2
JP2
JP1
2
1
IN
C1
470u/16V
C2
470u/16V
D1
1N4007
K1
G5LE
1
2
R2
2K2
R3
2K2
T1
2SC945
R4
1K
C3
220u/16V
R1
50K
GND
GND