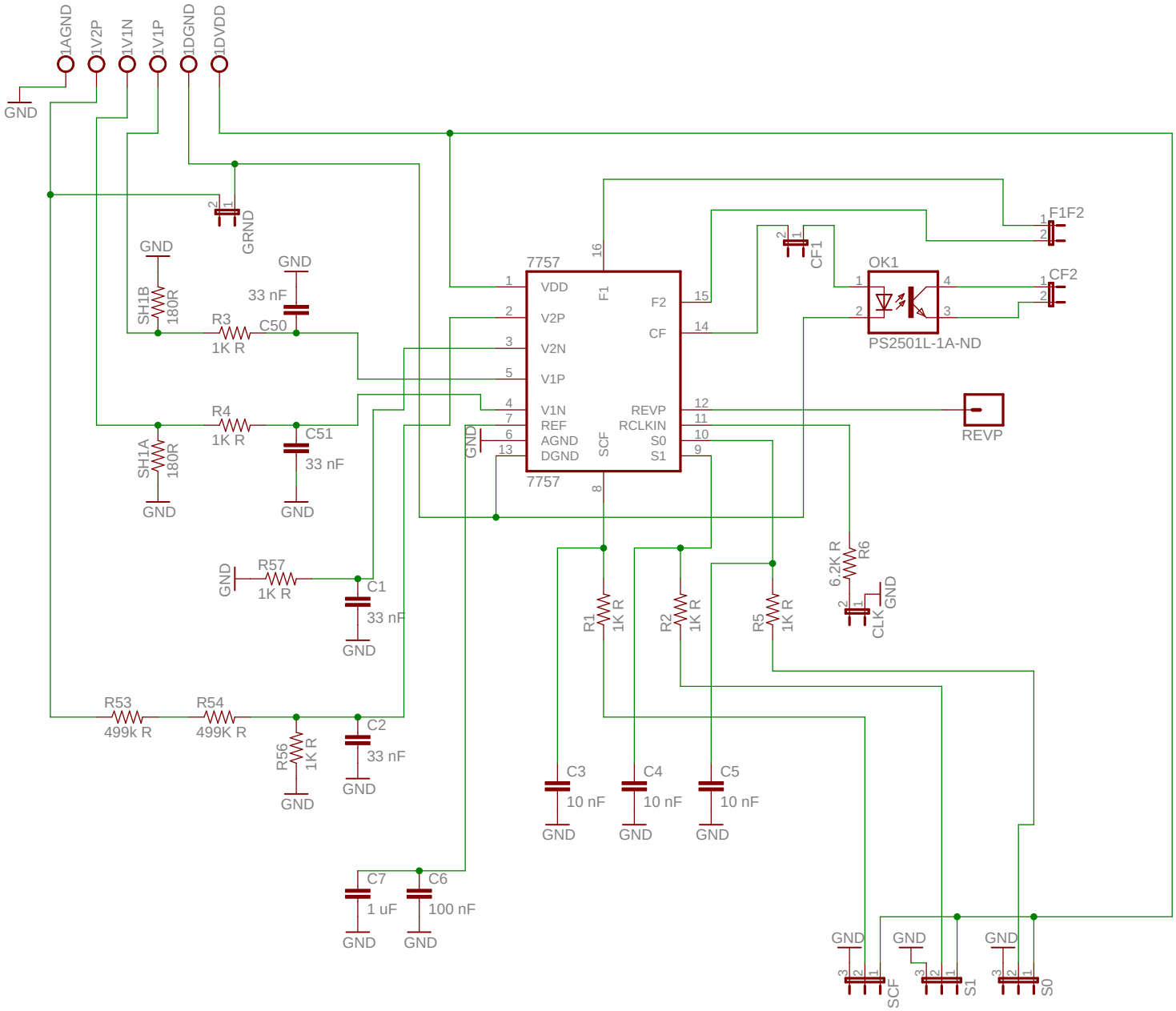
1AGND
1V2P
1V1N
1V1P
1DGND
1DVDD
GND
GRND
7757
VDD
V2P
V2N
V1P
V1N
REF
AGND
DGND
F1
F2
CF
REVP
RCLKIN
S0
S1
SCF
7757
F1F2
CF1
CF2
OK1
PS2501L-1A-ND
REVP
SH1B
180R
SH1A
180R
R3
1K R
C50
33 nF
R4
1K R
C51
33 nF
R57
1K R
C1
33 nF
R53
499k R
R54
499K R
R56
1K R
C2
33 nF
R1
1K R
R2
1K R
R5
1K R
6.2K R
R6
CLK
C3
10 nF
C4
10 nF
C5
10 nF
C7
1 uF
C6
100 nF
SCF
S1
S0