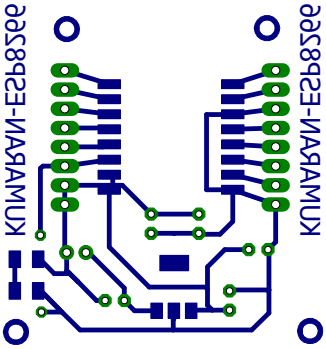
KUMARAN-ESP8266
KUMARAN-ESP8266