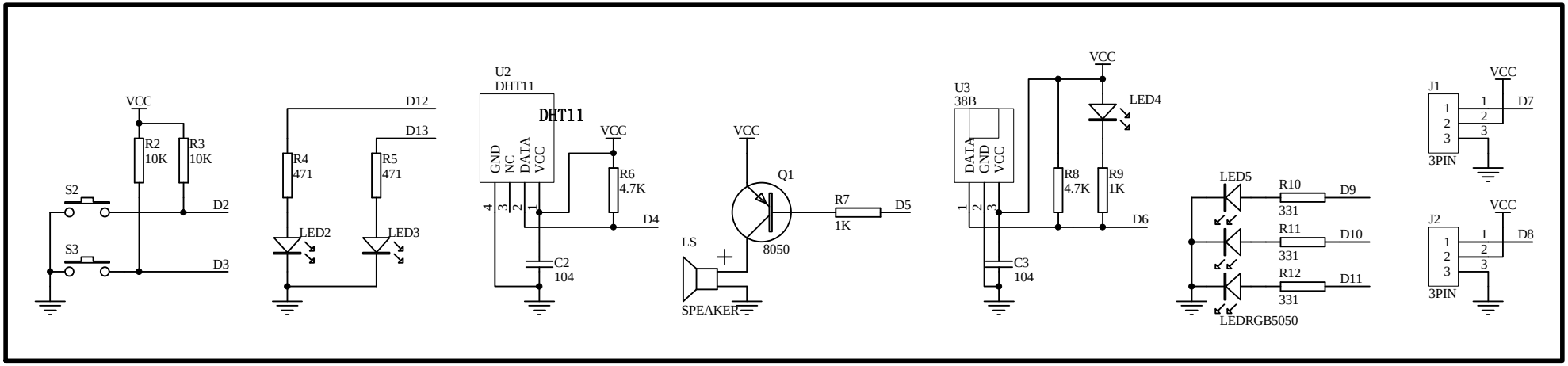
VCC
R2
10K
R3
10K
S2
S3
D2
D3
D12
D13
R4
471
R5
471
LED2
LED3
U2
DHT11
DHT11
GND
NC
DATA
VCC
R6
4.7K
D4
C2
104
Q1
8050
R7
1K
D5
LS
SPEAKER
U3
38B
DATA
GND
VCC
LED4
R8
4.7K
R9
1K
D6
C3
104
LED5
R10
331
D9
R11
331
D10
R12
331
D11
LEDRGB5050
J1
3PIN
D7
J2
3PIN
D8

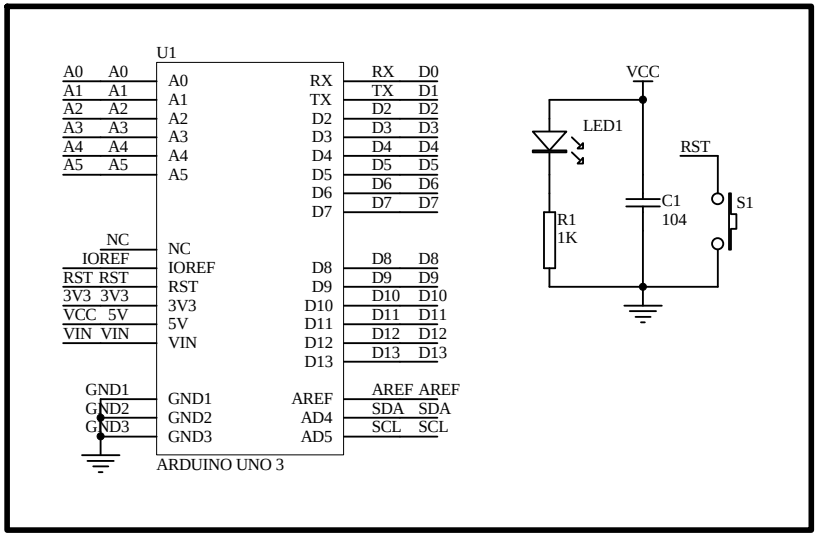
U1
A0
A1
A2
A3
A4
A5
NC
IOREF
RST
3V3
5V
VIN
GND1
GND2
GND3
RX
TX
D2
D3
D4
D5
D6
D7
D8
D9
D10
D11
D12
D13
AREF
AD4
AD5
SDA
SCL
ARDUINO UNO 3
LED1
R1
1K
C1
104
RST
S1

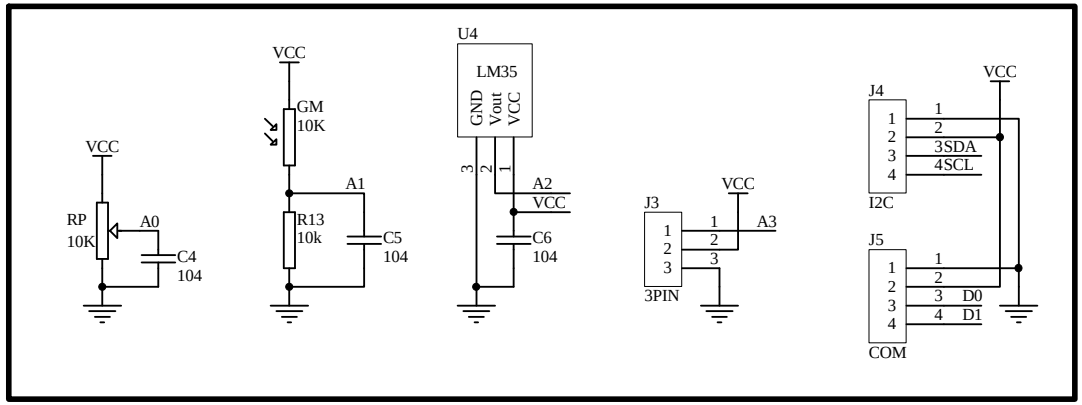
VCC
RP
10K
A0
C4
104
GM
10K
A1
R13
10k
C5
104
U4
LM35
GND
Vout
VCC
A2
C6
104
J3
3PIN
A3
J4
I2C
3SDA
4SCL
J5
COM
D0
D1

YUROBOT