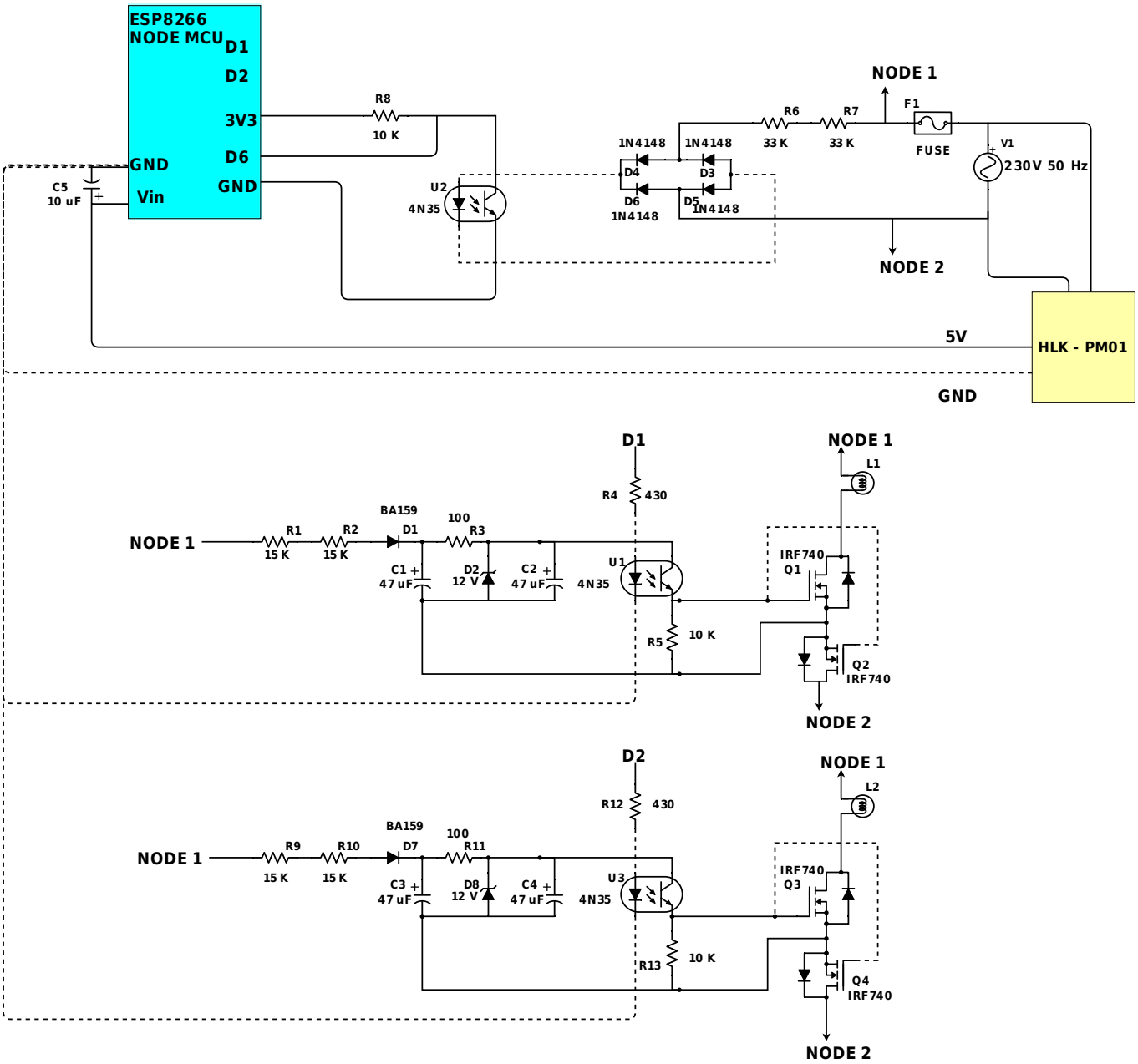
ESP8266
NODE MCU
D1
D2
3V3
D6
GND
GND
Vin
C5
10 uF
R8
10 K
U2
4N35
1N4148
1N4148
D4
D3
D6
1N4148
D5
1N4148
R6
33 K
R7
33 K
NODE 1
F1
FUSE
V1
230V 50 Hz
NODE 2
5V
HLK - PM01
GND
D1
NODE 1
L1
R4
430
BA159
100
NODE 1
R1
15 K
R2
15 K
D1
R3
C1
47 uF
D2
12 V
C2
47 uF
U1
4N35
IRF740
Q1
R5
10 K
Q2
IRF740
NODE 2
D2
NODE 1
L2
R12
430
BA159
100
NODE 1
R9
15 K
R10
15 K
D7
R11
C3
47 uF
D8
12 V
C4
47 uF
U3
4N35
IRF740
Q3
R13
10 K
Q4
IRF740
NODE 2